HUNTER Engineering Company

SmartWeight® HN

Equilibratrice ad alta capacità con un'interfaccia intuitivo

COMMERCIALE

La qualità si fa strada

Caratteristiche principali

PATENTED

Tecnologia SmartWeight®

- Migliora l'equilibratura
- Riduce al minimo l'utilizzo di pesi
- Massimizza la produttività

STANDARD

Interfaccia intuitivo

- Singola manopola di navigazione, semplifica le operazioni
- Grafiche 3D

EXCLUSIVE

Video on-demand

- Semplificano la formazione
- Migliorano i risultati

SWHN00E *mostrato con optional: boccole BullsEye®, sollevatore ruota e Hammerhead TDC laser*

Motore ad alte prestazioni

- Gestisce anche grandi assemblaggi
- Aumenta la vita dell'equilibratrice
- Riduce le tempistiche dei cicli

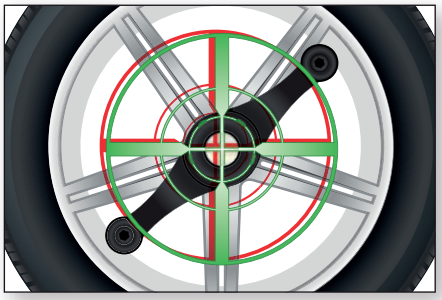

PATENTED

CenteringCheck®

- Assicura un corretto centraggio
- Elimina errori di installazione e le più comuni cause di rientro

STANDARD

Bottom-dead-center laser

- Velocizza il posizionamento dei pesi adesivi
- Migliora la precisione

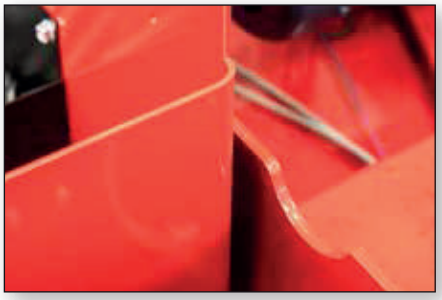

Struttura robusta in acciaio

- Consente di equilibrare anche gli assemblaggi più pesanti
- Assicura anni di servizio anche nelle attività con grandi volumi di lavoro

EXCLUSIVE

L'interfaccia a manopola singola, semplifica le operazioni

Indica chiaramente il peso necessario per la correzione

Il profilo (sezione) del cerchio mostra la tipologia di peso selezionata

Possibilità di cambiare il linguaggio di testo

Caratteristiche principali interfaccia equilibratura

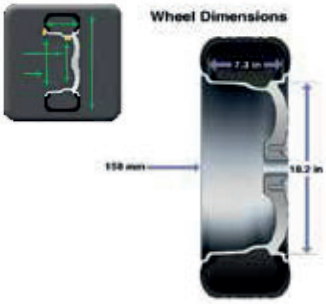

Mostra le dimensioni del cerchio

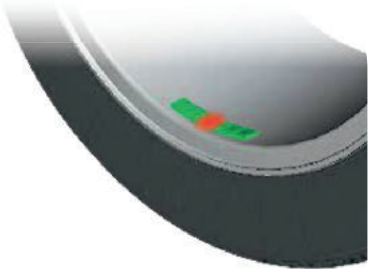

TruWeight® fornisce rappresentazioni realistiche dei pesi di correzione

Il pannello SmartWeight® mostra le condizioni di equilibratura della ruota

Ottenere equilibrature migliori con SmartWeight®

Risparmiare tempo & sforzi

- ✔ Soluzioni a peso singolo nel **60% dei casi**
- ✔ Garantisce un risparmio rispetto alle soluzioni tradizionali

Compatibilità con la maggior parte delle ruote

- ✔ Con o senza flangia
- ✔ Rivestite in plastica
- ✔ Cerchi colorati
- ✔ Larghezze estreme
- ✔ Run flats

Maggior precisione

- ✔ Migliori risultati di equilibratura in un singolo lancio

VERSATILITÀ

EFFICIENZA

Come fa Smartweight® a garantire la miglior equilibratura?

Separa le forze di squilibrio ***statiche (saltellamento)*** da quelle ***dinamiche (oscillazione)***

Assegna una soglia inferiore alle forze statiche (saltellamento), simile a quella della casa produttrice

Ciò garantisce una **miglior equilibratura** in quanto i veicoli moderni sono molto più sensibili al saltellamento che all'oscillazione.

INTELLIGENZA

RISPARMIO

Migliora l'estetica

- ✔ Pesi più piccoli sono meno visibili
- ✔ Posizionamento dei pesi all'interno della ruota, quando e dove possibile

Monitora i risparmi

- ✔ Ad ogni lancio mostra il tempo (in ore e minuti) e i soldi risparmiati

Riduce l'utilizzo di pesi

- ✔ **Consumo dei pesi ridotto del 30%**
- ✔ Permette di risparmiare soldi ad ogni equilibratura

Lo sapevi? **I veicoli moderni sono, circa, 4 volte più sensibili alle forze di saltellamento che a quelle dioscillazione. Le equilibratrici tradizionali trattano entrambe le forze allo stesso modo.**

Funzionalità esclusive rendono l'equilibratura più rapida e semplice

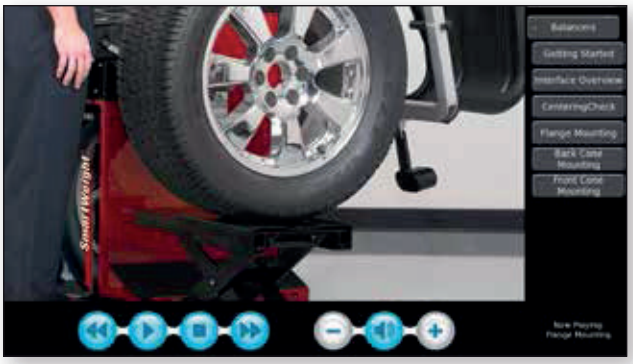

Istruzioni su schermo

- Video in alta definizione forniscono istruzioni su un'ampia gamma di procedure
- Tecniche base e procedure avanzate
- Formazione in loco per i tecnici
- Diverse lingue

Grafiche 3D

- Il display interattivo guida i tecnici attraverso le procedure di equilibratura
- Riduce le tempistiche di formazione

PATENTED

Indentificazione automatica della modalità

- Elimina la necessità di selezionare la modalità di equilibratura
- Riduce le tempistiche di servizio e possibili errori di immissione della modalità
- Non è necessario premere alcun pulsante

Pedale di bloccaggio mandrino

- Mantiene la ruota bloccata in posizione mentre l'operatore serra il galletto
- Migliora i risultati di equilibratura

Accessori più comuni

PATENTED

HammerHead® top-dead-center laser

- ✔ Maggior precisione di posizionamento del peso per evitare errori
- ✔ Più equilibrature a peso singolo migliorano la produttività
- ✔ Luce fluorescente posizionata in altro per illuminare l'area di lavoro

✖ Scorretto

✔ Corretto

Sistema di centraggio BullsEye®

- ✔ Centraggio ottimizzato
- ✔ Prevengono danni alle ruote

Galletto rapido

- ✔ Bloccaggio rapido con griffe regolabili
- ✔ Manici con impugnatura ergonomica

Sollevatore ruota

- ✔ Avoid strain
- ✔ Safely service heavy, oversized wheels
- ✔ Aids wheel centering

Piastra flangia regolabile & kit prigionieri

- ✔ Il design regolabile, con perni intercambiabili, protegge la ruota permettendo allo stesso tempo un'installazione rapida e un adattamento universale
- ✔ Perni con prigionieri comprimibili permettono un centraggio preciso, quando il serraggio avviene in superfici irregolari

Specifiche

SWHN00E

Requisiti alimentazione	196–253V, 10 amp, 50/60 Hz, 1 ph (Il cavo di alimentazione include: spina NEMA 20 amp, L6-20P)
Requisiti alimentazione aria	7–12 bar (100–175 psi)*
Capacità	
Larghezza cerchio	38 – 521 mm (1.5” – 20.5”)**
Diametro cerchio	254 – 762 mm (10” – 30”)**
ALU	356 – 1016 mm (14” – 40”)**
Diametro max. pneumatico	1118 mm (44”)
Larghezza max. pneumatico	508 mm (20”)
Peso max. pneumatico	79 kg
Risoluzione squilibrio	± 0.28 g
Precisione posizionamento	512 posizioni, ± 0.35°
Velocità equilibratura	300 rpm
Motore	Sistema di azionamento programmabile e motore DC

** Solo modelli con sollevatore ruota*
*** Ruote con dimensioni estreme potrebbero richiedere l’inserimento manuale dei dati*

SWHN00E

Larghezza (L)	**1435 mm**
Altezza (A)	**1854 mm**
Profondità (P)	**1575 mm**
Peso	**217 kg**

Accessori optional

20-3495-1 HammerHead® top-dead-center laser
20-3101-1 Sollevatore ruota
20-2747-1 Kit boccole BullsEye®
76-574-2 Galletto rapido
20-3698-1 Piastra flangia

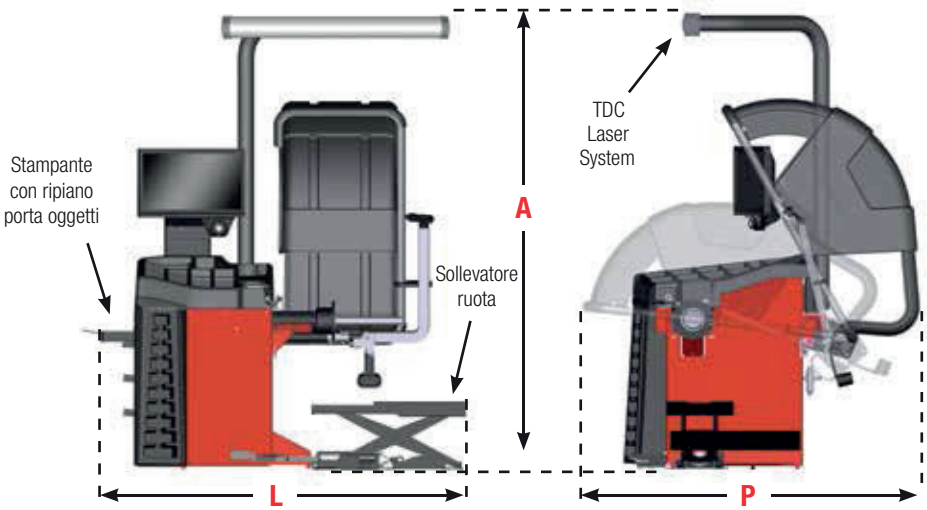

A causa dei continui progressi tecnologici, le specifiche, i modelli e le opzioni, possono essere soggetti a modifiche senza preavviso

Intertek

SmartWeight, BullsEye, HammerHead, CenteringCheck e TruWeight sono marchi registrati di Hunter Engineering Company.

COMMERCIALE LMV
La qualità si fa strada

Via A. De Curtis,12/A - 35020 Due Carrare (PD)
Tel. 049 9126220 - info@commerciale-lmv.it
www.commerciale-lmv.it

Copyright © 2021, Hunter Engineering Company